GXT 705C Ryon Gaming Chair - camo

#24003

Silla para juegos

Silla para juegos ergonómica, diseñada para jugar cómodamente durante horas

Características

- Totalmente giratoria, 360°
- Cilindro elevador de gas de Clase 4 para ajustar la altura
- Cómodos reposabrazos almohadillados
- Asiento reclinable con posibilidade de bloqueo
- Sólido armazón de madera
- Duradera, ruedas dobles que giran con suavidad

Qué hay en la caja

- Silla
- Herramienta y materiales de instalación
- Manual del usuario
- Adhesivo Gaming

CLASS 4 GAS LIFT

TILTING SEAT

STRONG & ROBUST

PADDED ARMREST

Fecha de publicación: 03-10-2020
© 2020 Trust. Todos los derechos reservados.
Todas las marcas son marcas registradas de sus respectivos dueños.
Las especificaciones están sujetas a cambios sin previo aviso.

Número de referencia: 24003
URL: www.trust.com/24003
Código EAN: 8713439240030
Imagenes de alta resolucion: www.trust.com/24003/materials

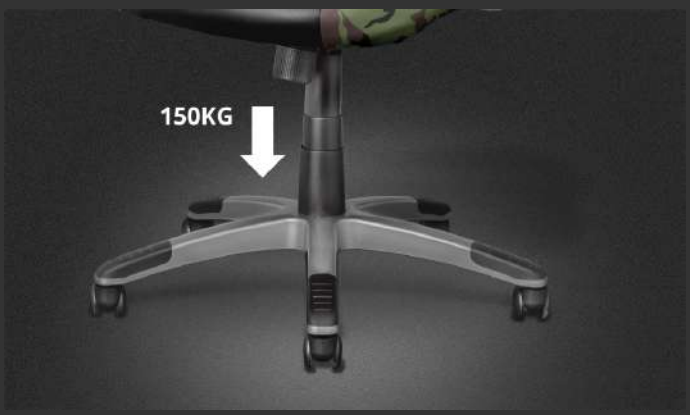

Estabilidad duradera

El sólido armazón de madera de la Ryon es capaz de aguantar tanto duras derrotas como reñidas victorias. El robusto armazón combinado con la base de 5 ruedas en forma de estrella puede soportar hasta 150 kg de peso y aporta la estabilidad que necesitas.

Para la fase de preparación

La espuma de alta densidad cubierta con cuero PU proporciona la comodidad duradera que buscas para esas largas sesiones de juego. Los reposabrazos están acolchados para que los brazos puedan descansar durante el juego.

Se adapta a sus deseos

La silla es totalmente giratoria en 360° para que puedas moverte libre y fácilmente. El elevador de gas de clase 4 te permite ajustar la silla a la altura perfecta, y la inclinación del asiento con posibilidades de bloqueo permite mirar la pantalla en el ángulo correcto en todo momento.

Para todo tipo de jugador

Ponte cómodo y empieza a entrenar tus habilidades. La silla para juegos de Trust cuenta con una amplia gama de alturas de usuario recomendadas: entre 160 cm y 190 cm. Con sus prestaciones ajustables, la silla es el asiento perfecto para acompañarte hacia los primeros puestos de la clasificación.

Fecha de publicación: 03-10-2020
© 2020 Trust. Todos los derechos reservados.
Todas las marcas son marcas registradas de sus respectivos dueños.
Las especificaciones están sujetas a cambios sin previo aviso.

Número de referencia: 24003
URL: www.trust.com/24003
Código EAN: 8713439240030
Imagenes de alta resolucion: www.trust.com/24003/materials

Trust

GXT 705C Ryon Gaming Chair - camo

GENERAL

Ergonomic design	True	**Max. weight**	150 kg
Height of main product (in mm)	1270 mm	**Width of main product (in mm)**	700 mm
Depth of main product (in mm)	630 mm	**Weight of main unit**	15200 g

GAS LIFT

Gas lift?	True	**Gas lift size**	368 mm
Gas lift brand	Lant	**Gas lift class**	Class 4

WHEELS

Number of wheels	5

MATERIALS

Seat	PU leather	**Armrests padding**	High density foam
Backrest padding	High density foam	**Cushion padding**	High density foam
Frame	Sandwich plate	**Wheel base**	Plastic black and silver paint
Wheel type	50mm, black nylon		

CHARACTERISTICS

Seat depth	52 cm	**Seat width**	50 cm
Backrest height	74 cm		

ADJUSTABILITY

Adjustable arm rests	No	**Adjustable seat height**	Yes, 47 / 54,5
Adjustable sitting angle	Tilting seat with locking mechanism	**Adjustable back rest angle**	No
Min/max height user	160 - 190 cm		

CONTROL

Suitable surface	Carpet/laminate/parket/resin floors/floor tiles

Fecha de publicación: 03-10-2020
© 2020 Trust. Todos los derechos reservados.
Todas las marcas son marcas registradas de sus respectivos dueños.
Las especificaciones están sujetas a cambios sin previo aviso.

Número de referencia: 24003
URL: www.trust.com/24003
Código EAN: 8713439240030
Imagenes de alta resolucion: www.trust.com/24003/materials

COLORES

GXT 705C Ryon Gaming Chair - camo
24003

GXT 705R Ryon Gaming Chair - red
22256

GXT 705B Ryon Gaming Chair - blue
23204

GXT 705W Ryon Gaming Chair - white
23205

GXT 705P Ryon Gaming Chair - pink
23206

GXT 705 Ryon Gaming Chair - black
23288

Fecha de publicación: 03-10-2020
© 2020 Trust. Todos los derechos reservados.
Todas las marcas son marcas registradas de sus respectivos dueños.
Las especificaciones están sujetas a cambios sin previo aviso.

Número de referencia: 24003
URL: www.trust.com/24003
Código EAN: 8713439240030
Imagenes de alta resolucion: www.trust.com/24003/materials

GXT 705C Ryon Gaming Chair - camo

PRODUCT VISUAL 1

PRODUCT PICTORIAL 1

PRODUCT PICTORIAL 2

PRODUCT PICTORIAL 3

PRODUCT PICTORIAL 4

PRODUCT ESHOT 1

PRODUCT VISUAL 2

PRODUCT SIDE 1

PRODUCT FRONT 1

PRODUCT BACK 1

PACKAGE VISUAL 1

LIFESTYLE VISUAL 1

Fecha de publicación: 03-10-2020
© 2020 Trust. Todos los derechos reservados.
Todas las marcas son marcas registradas de sus respectivos dueños.
Las especificaciones están sujetas a cambios sin previo aviso.

Número de referencia: 24003
URL: www.trust.com/24003
Código EAN: 8713439240030
Imagenes de alta resolucion: www.trust.com/24003/materials

Fecha de publicación: 03-10-2020
© 2020 Trust. Todos los derechos reservados.
Todas las marcas son marcas registradas de sus respectivos dueños.
Las especificaciones están sujetas a cambios sin previo aviso.

Número de referencia: 24003
URL: www.trust.com/24003
Código EAN: 8713439240030
Imagenes de alta resolucion: www.trust.com/24003/materials