AX-M600L/ AX-M600X2L/ AX-M600LDS / AX-M600T

axceze®

Magnetic Lock

Specification

Model	Size(unit:mm)	Voltage	Current	Holding Force	Lock Signal	Door Signal	Door
AX-M600L	250Lx48.5Wx25H	12/24VDC	12V/500mA 24V/250mA	280kg(600Lbs)	Yes	No	Single Door
AX-M600X2L	500Lx48.5Wx25H	12/24VDC	12V/500mAx2 24V/250mAx2	280kgx2(600Lbsx2)	Yes	No	Double Door
AX-M600LDS	250Lx48.5Wx25H	12/24VDC	12V/500mA 24V/250mA	280kg(600Lbs)	Yes	NO(B),NC(R) COM(Y)	Single Door
AX-M600T	250Lx48.5Wx25H	12/24VDC	12V/500mAx2 24V/250mAx2	280kg(600Lbs)	Yes	No	Single Door

Diagram(unit:mm)

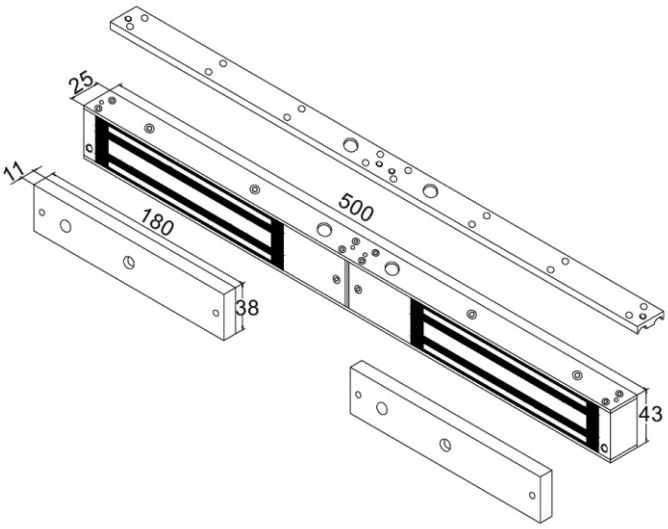

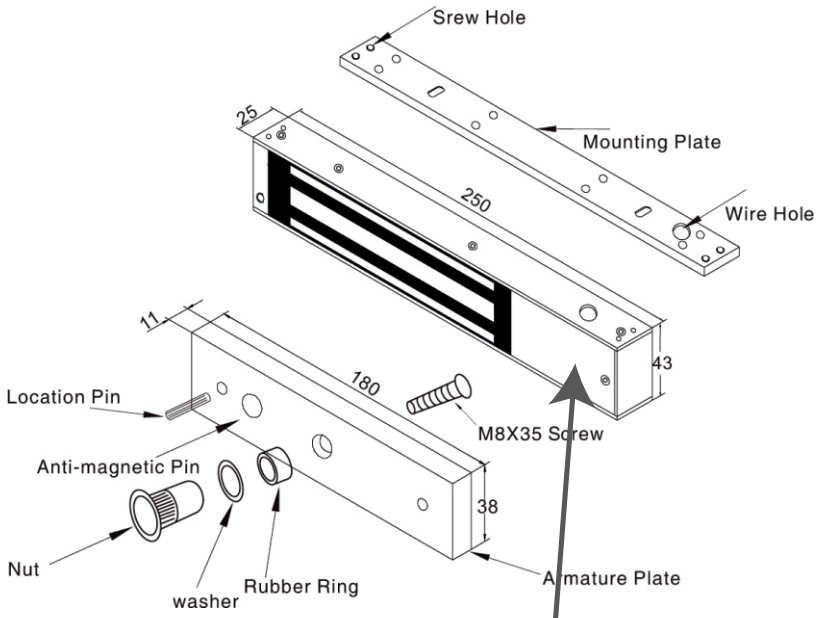
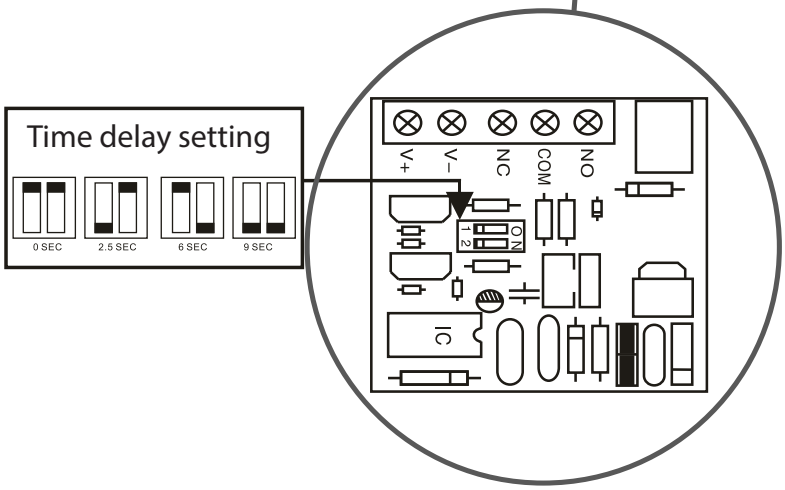
Para el modelo AX-M600T, en el mismo equipo incluye un temporizador en la tapa de conexiones de alimentación, en el cual te permite ajustar un retardo de cierre mediante unos dip-switch. De fábrica viene establecido a 0 seg y lo puedes ajustar hasta un retardo de cierre de 9 seg, en la siguiente tabla se muestra la configuración de los dipswitch.
En caso de no usar el retardo, puedes dejar el ajuste como viene de fábrica.