MERIVA TECHNOLOGY

MMD130SF

La cámara IP Meriva MMD130SF está diseñada para soluciones de Video IP. Cumple con el protocolo TCP / IP, SoC, etc., para asegurar que el sistema sea más estable y fiable. Gracias a su conexión IP y tecnología CIP, el proceso de instalación se reduce a 1 sólo paso, "conecta tus cámaras a tu NVR", sin necesidad de configuraciones complicadas.

- **Resolución de 1.3 Megapíxeles**
- **Montaje en techo**
- **Norma IP66: es decir soporta polvo y chorros de agua, no soporta inmersión.**
- **Estándar ONVIF que permite interoperabilidad entre distintos dispositivos IP**
- **Con Tecnología PoE (Power Over Ethernet) que permite que la alimentación eléctrica se suministre al dispositivo usando el mismo cable.**
- **• Con Tecnología CIP (Connect IP) permite que la instalación sea más cómoda, rápida y fácil.**

CIP Connect IP — ONVIF Driving IP-based physical security through global standardization — IP CCTV

H.264 — 1.3 Megapixeles — 3.6 mm — IP Video — DWDR — 3D DNR — IP66 — PoE 802.3 af

CONECTORES DE CÁMARAS

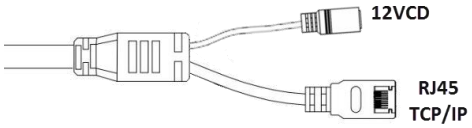

DIAGRAMA DE CONEXIONES

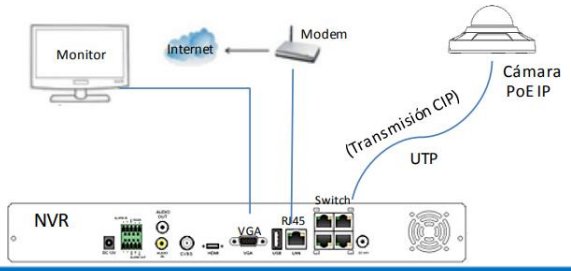

DIMENSIONES

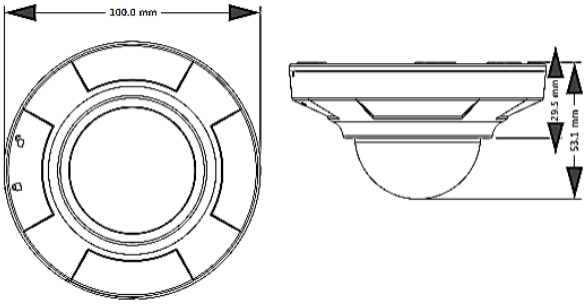

CÁMARA	Resolución máxima	1.3 Mega pixeles
	Sensor	CMOS 1/4”
	Lente	3.6mm
	Iris	Fijo, automático
	Iluminación mínima	0 Lux IR ON
	Día y noche	Si
VIDEO	Códec	H.264/MJPEG
	Amplio Rango Dinámico (WDR)	Si
	Reductor de Ruido Digital (DNR)	Si 3D-DNR
	Streaming de video	2
COMUNICACIÓN	Interfaz de comunicación	TCP/IP RJ45
	Interface de configuración	HTTP y por CMS
	Protocolos de RED	TCP/IP, UDP, DHCP, NTP, RTSP PPPoE, DDNS, SMTP,FTP
	Formatos de video	Meriva IP / ONVIF
	Audio	No disponible
	Alarma	No disponible
	Salida CVBS	No disponible
OPERACIÓN	Resistencia IP	IP 66 Protección contra entrada de polvo y chorros de agua a presión
	Resistencia IK	Sin protección
	Alimentación	12VDC / POE IEEE802.3af
	Consumo	< 4.5 watts
	Temperatura optima	-20°C ~ 50°C
	Dimensiones	Ø87 x 108 mm
	Peso	325g
	Compatibilidad	Machintosh, Windows, Android, iOS

PLATAFORMA

SMARTPHONES