# CO5039 B BC B *10W*

**PRODUCTO ACTIVO**

CONSTRULITA
EL SENTIDO DE LA LUZ

*Luminario dirigible en aluminio inyectado. Reflector de aluminio. Para riel de tres fases*

## CYLINDER PRO

## ACCESORIO

| | |
|---|---|
| Material cuerpo | Aluminio Inyectado |
| Material reflector | Aluminio |
| Instalación de producto | Sobreponer en Riel |
| IP | 10 |
| Color | Blanco |
| Garantía | 3 años |
| Direccionamiento vertical | 90º |
| Rotación | 355º |
| Consumo total | 10W |

NOM ANCE TECNOLOGÍA LED AHORRO SUSTENTABLE EFICIENCIA AMBIENTE

DIMENSIONES DEL LUMINARIO:

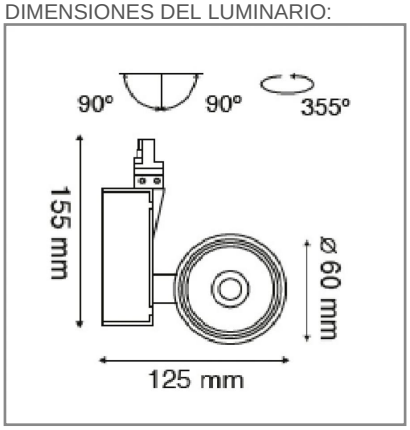


## FUENTE LUMINOSA

| | |
|---|---|
| Tecnología | LED |
| Flujo luminoso | 830 lm |
| Tipo de vida | L70 |
| IRC | 92 Ra |
| Temperatura de color | 3000 K |
| Ángulo de apertura | 24 ° |

CURVA FOTOMÉTRICA:

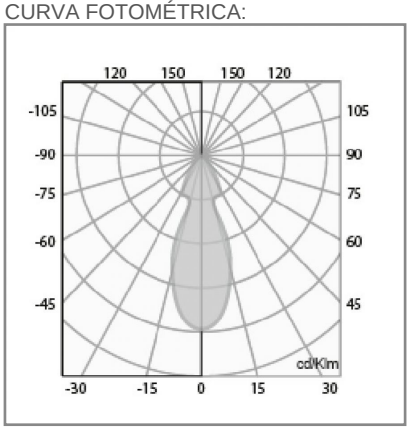


## SISTEMA ELÉCTRICO Y CONTROL

| | |
|---|---|
| Equipo | Driver |
| Frecuencia de operación | 60 Hz |
| Factor de potencia | > 0,9 |
| Corriente de entrada | 0,202 - 0,116 A |
| Voltaje de entrada | 127-220 V~ |

www.construlitalighting.com

CONSTRULITA LIGHTING INTERNATIONAL S.A. DE C.V. Acceso IV No. 3, Fracc. Ind. Benito Juárez, C.P. 76130, Querétaro Qro., México Tel [442] 238 3900, Fax. [442] 238 3914